HEINE QUALITY
MADE IN GERMANY

**1334**

**HEINE® EN 200-1 Wandtransformator** **HEINE® EN 200-1 Wall Transformer**

**Kat.-Nr./Cat.-No.: X-095.12.252**
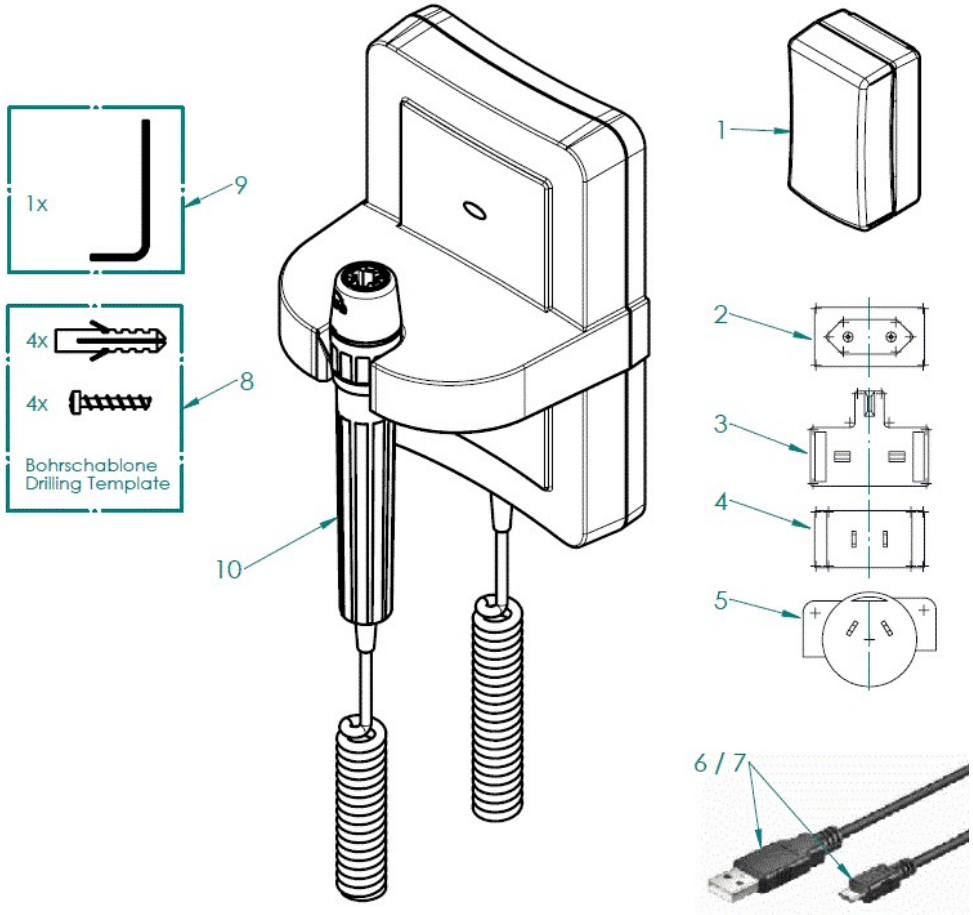
| Nr.<br>Pos | Bestell-Nr.<br>Order-No. | Bezeichnung<br>Description |
|---|---|---|
| 01 | X-000.99.302 | STECKERTRAFO OHNE PRIMÄRADAPTER<br>POWER SUPPLY WITHOUT ADAPTOR |
| 02 | X-001.99.469 | EU STECKER F. NETZTEIL<br>EU PLUG |
| 03 | X-001.99.469-081 | UK STECKER F. NETZTEIL<br>UK PLUG |
| 04 | X-001.99.469-083 | USA STECKER F. NETZTEIL<br>USA PLUG |
| 05 | X-001.99.469-096 | AU STECKER F. NETZTEIL<br>AU PLUG |
| 06 | X-000.99.203 | USB KABEL 60 CM<br>USB CABLE 60 CM |
| 07 | X-000.99.204 | USB KABEL 180 CM<br>USB CABLE 180 CM |
| 08 | Z-300.00.422 | MONTAGEZUBEHOER EN200/BP<br>MOUNTING ACCESSORIES |
| 09 | Z-300.00.421 | DIEBSTAHLSICHERUNGSKIT<br>THEFT PROTECTION |
| 10 | Z-302.00.093 | AV-GRIFF EN 200<br>AV-HANDLE EN 200 |